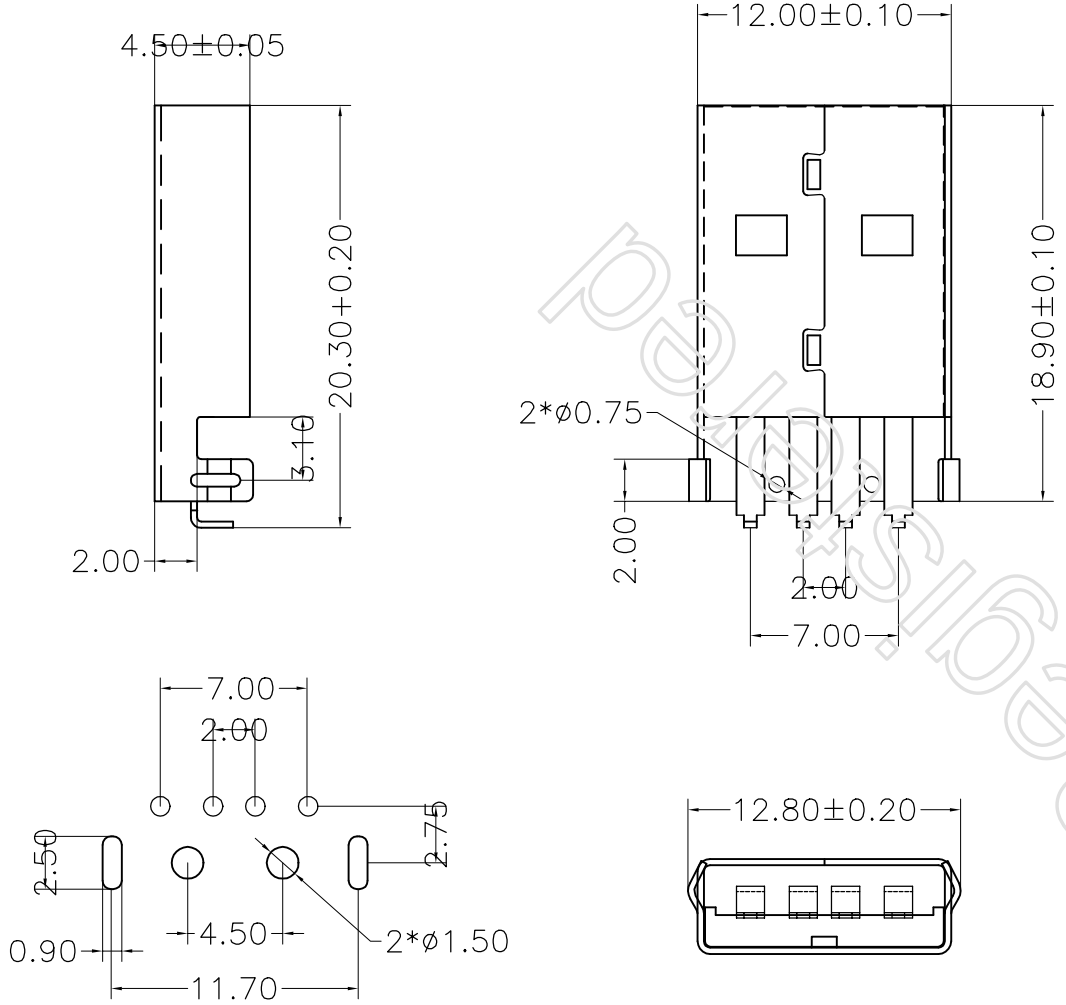

PCB.LaYoUT

特性 :Specifications:

电器 :Electrical:

结束阻抗 :Contact Resistance
50 milliohms MAX

耐电压 :Dielectric Withstanding Voltage:
100 V AC AT Sea LevoL

结缘阻抗 :Insulation Resistance:
100 MEGA ohms MIN

材料 :Matorial:

塑胶 :Housing:PBT

端子 :Contact: Copper Alloy 铜合金

铁壳 :Shell:Spcc 铁料

电镀 :Finish:

端子 :Contact: Piated Gold in Mating Area;
Tin On Solder Talls
接触点镀金 脚镀锡

铁壳 :Shell:
Nickel/ Plating 镀镍

UnRegistered

4					Unless otherwise specified tolerances are 未注尺寸公差	客户 Customer		编号 NO.	HLWD-033	图号 Drawing NO.	设 计 Designed by	审 核 Checked by	批 准 Approved by	共 1 张 第 1 张 Sheet OF
3					X ±0.3	品名 Item	USB AM 90° 沉板式			装配图				Third Angle Project 第三角投影
2					X.X ±0.2									
1					X.XX ±0.1	版 本 REV	材质 Material	厚度 MAT.THICK	数量 Amount	表面处理	交 期	单位 Unit	比例 Scale	深圳扬讯电子有限公司
	变 更 内 容 Midify content	签 名 Sign by	审 核 Checked by	日期 Date	X.XXX ±0.05	A	SPCC	0.30			07.**.	mm	FREE	
					X.XXXX ±—									
					ANGLES ±2° SURFACE TEXTURE √									