EUROPE

# Produkt Katalog

*Product catalog*

SLIDING DOOR SYSTEM EXPERTS

2020

**Impressum/*Imprint***
Der Nachdruck des Kataloges, auch auszugsweise, der Abdruck oder die Nachahmung der Abbildungen sowie die Nachahmung der Gestaltung ist verboten.

In diesem Katalog sind die technischen Darstellungen und Maßangaben, auch bei den Abbildungen und Zeichnungen, unverbindlich. Konstruktionsänderungen sind vorbehalten. Alle Maßangaben sind in mm, sofern nicht anders angegeben. Für Lieferungen gelten die AGB's die auf www.opkeurope.com eingesehen werden können.

*The reprinting of the catalog even in extracts, the reprinting or imitation of the illustrations and the imitation of the design is prohibited.*

*In this catalog the technical representations and dimensions, also in the illustrations and drawings, are not binding. We reserve the right to make design changes. All dimensions are in mm, unless otherwise stated. For deliveries the general terms and conditions apply which can be viewed at www.opkeurope.com*

**Herausgeber: / *Editor:***
OPK Europe GmbH
Junghansstr. 16
D-72160 Horb am Neckar
Tel: +49 (0)7451 622 64 0
info@opk-europe.com
www.opkeurope.com

Oktober / *October* 2020
© OPK Europe GmbH
Alle Rechte vorbehalten
*All rights reserved*
Gedruckt in Deutschland
*Printed in Germany*

## Über uns/Informationen
*About us/information*

## Die opk Geschichte
*The opk history* 01

## Das opk Unternehmen
*The opk company* 02

## Schiebetür Anwendungsarten
*Types of applications for sliding doors* 03

## Die opk Produkte
*The opk products*

## Möbel Systeme
*Furniture systems*

opk Minirolller 06
opk Speedboat 12
opk Submarine 9 20
opk Submarine S 24
opk Flagship 5 W 30
opk Sailing 2 36
opk Ocean 1 40

## Raumtrenn Systeme
*Room-dividing systems*

opk Cruiser EcoLine W Deckenmontage / Ceiling Mounting 48
opk Cruiser EcoLine Profile Deckenmontage / Ceiling Mounting 51
opk Cruiser 5 W Deckenmontage / Ceiling Mounting 54
opk Cruiser 5 Profile Deckenmontage / Ceiling Mounting 59

## Bau Systeme
*Building systems*

opk Spaceship W Deckenmontage / Ceiling Mounting 68
opk Spaceship W Minimal Deckenmontage / Ceiling Mounting 71
opk Spaceship G Deckenmontage / Ceiling Mounting 73
opk Spaceship W Minimal Pocket 76
opk Spaceship G Pocket 79
opk Spaceship W Wandmontage / Wall Mounting 82
opk Spaceship G Wandmontage / Wall Mounting 85
opk E-Space 90
opk Navigator W 2 96
opk Navigator W 3 99
opk Navigator W 4 101
opk Qualitätsmanagement 103
opk quality management
Tabelle zur Berechnung des Türgewichts 104
Door weight calculation table

# Die opk Geschichte

*The opk history*

**1993 - 1995**
Inspirationszeit, Herr Xu fertigt die ersten Produkte im Bereich Schieben.
*Inspiration time, Mr. Xu produces the first fittings for the sliding market.*

**1996**
Die Firma wird in Chengdu, Provinz Sichuan gegründet.
*The company is founded in Chengdu, Province Sichuan.*

**1997 - 1999**
Das Unternehmen entwickelt sich: Das Vertriebsbüro wächst und die Anzahl der Mitarbeiter steigt auf 70.
*The company is developing: The sales office is growing and the number of employees is increasing to 70 .*

**2000**
Neue Technologien und neue Produktionsprozesse erfordern mehr Platz. Das OPK-Werk in Xiaolan Town wird nach Zhongshan City verlegt, mehr Platz, mehr Möglichkeiten.
*New technologies and new production processes require more space. OPK plant is relocated in Xiaolan Town, Zhongshan City, more space, more possibilities.*

**2001 - 2002**
Eine neue Produktpalette wird hinzugefügt: Projekte für oben laufende Schiebetüren, unten laufende Schiebetüren für Garderoben und Schiebetürbeschläge für Möbel.
*New Product range is added: top running silding door for projects, bottom running systems for wardrobe and sliding door fittings for furniture.*

**2003**
Erstes nationales Patent für die Einstellmöglichkeit der oberen Laufwerke in Möbeln.
*First national Patent for the adjustment options of the top running gears in furniture.*

**2004 - 2005**
Einführung neuer Technologien in den Produktionsprozess: Spritzgussmaschinen und Stanzmaschinen.
*Introduction of new technologies in the production process: injection moulding machines and punching machines.*

**2006**
Entwicklung einer neuen Produktlinie: Beschläge für Türen mit Isolierglas und Faltschiebetüren. OPK wird zu einem wichtigen Player auf dem Markt für Schiebesysteme.
*Development of new product line: Fittings for doors with insulating glass and folding sliding doors. OPK becomes an important player in the market for sliding systems.*

**2007**
Die Marke OPK ist eingetragen und das Logo wird zum Markenzeichen für Schiebetürbeschläge mit Dämpfung.
*OPK brand is registered and the logo becomes a trade-mark for sliding door fittings with soft closing devices.*

**2008**
Offizieller Start der Marke OPK. Die Produktionsfläche beträgt jetzt mehr als 10.000 m².
*Official launch of the OPK brand. Production area is now more than 10.000 sqm.*

**2009 - 2010**
OPK wird ein erfahrener Experte für gedämpfte Schiebetürsysteme.
*OPK becomes an experienced expert in soft closing sliding door systems.*

**2011 - 2013**
Aufgrund des schnellen Wachstums des Markennamens und Umsatzes wird OPK einer der größten Hersteller von Schiebetürsystemen weltweit.
*Due to the rapid growth of brand popularity and sales, OPK becomes one of the largest manufacturers of sliding doors systems worldwide.*

**2014 - 2016**
Mit über 1200 Beschäftigten und mehr als 50.000 m² Betriebsfläche ist OPK eines der führenden Unternehmen für Schiebetürsysteme. OPK erhält u.a. die Auszeichnungen „High and new Technology Enterprise“ und „Vision Furniture First Rate Quality” und ist damit in der Entwicklung von Schiebetürsystemen wegweisend.
*With over 1,200 employees and more than 50,000 sqm of operating space, OPK is one of the leading companies in sliding door systems. OPK receives the awards "High and new Technology Enterprise" and "Vision Furniture First Rate Quality", thus leading the way in the development of sliding door systems.*

**2017**
OPK Europe ist in Deutschland angesiedelt, als erste Filiale außerhalb Asiens und hoffentlich als erste einer langen Serie.
*OPK Europe is established in Germany, it is the first branch outside of Asia and hopefully the first of a long series.*

**2018 - 2019**
OPK erreicht auf der Interzum in Köln mit 340 m² Standfläche den nächsten Meilenstein der Globalisierungsstrategie.
*With its very successful appearance at the most important trade fair for the industry with 340 m² of stand space, OPK has reached the next milestone in its globalisation strategy.*

# Schiebetüren Anwendungsarten

*Types of application for sliding doors*

## InSide

- **Türflügel laufen im Korpus**
  *Doors run inside the cabinet*

## MixSide

- **Türflügel laufen im Korpus und außerhalb des Korpus**
  *Doors run inside and outside of the cabinet*

## OutSide

- **Türflügel laufen vor dem Korpus**
  *Doors run in front of the cabinet*

## In/MixSide

- **ein Türflügel läuft im, der andere läuft vor/ in dem Korpus**
  *One door runs inside the cabinet, the other in front/ inside of the cabinet*

## In/OutSide

- **ein Türflügel läuft im, der andere läuft vor dem Korpus**
  *One door runs inside the cabinet, the other in front of the cabinet*

## FoldSide

- **Türflügel werden wie eine Ziehharmonika zu einem Paket gefaltet**
  *Doors are folded into a package like an accordion*

## Ceiling mounting

- **Deckenmontage**

## Wall mounting

- **Wandmontage**

## Pocket door

- **Wandtaschenlösung**

## Room dividing

- **Raumtrennung**

# Schiebetür Optionen
*Sliding door options*

- **Für 1 Türflügel**
  *for 1 door*

- **Für 2 Türflügel**
  *for 2 doors*

- **Für 3 Türflügel**
  *for 3 doors*

- **Für mehr als 3 Türflügel**
  *for more than 3 doors*

- **Türhöhe**
  *Door height*

- **Türbreite**
  *Door width*

- **Türstärke**
  *Door thickness*

- **Höhenverstellung**
  *Height adjustment*

- **Türgewicht**
  *Door weight*

- **Ohne Dämpfung**
  *Without damping*

- **Einseitige Dämpfung**
  *One side damping*

- **Zweiseitige Dämpfung**
  *Both sides damping*

- **Holz**
  *Wood*

- **Holz mit Griff**
  *Wood with handle*

- **Aluminiumrahmen für Holz**
  *Aluminium frame for wood*

- **Glas**
  *Glass*

- **Glas mit horizontalem Rahmenprofil**
  *Glass with horizontal frame*

- **Aluminiumrahmen für Glas**
  *Aluminium frame for glass*

- **Empfehlung Glass ESG**
  *ESG Glass recommended*

- **Handy App**
  *App*

- **Magnetisch**
  *Magnetic*

- **Fernbedienung**
  *Remote control*

- **Hygieneschalter**
  *Hygienic push button*

- **Berührungssteuerung**
  *By touch*

- **Elektrisch**
  *Electrical*

- **TÜV**
  *TUV*

- **SGS**
  *SGS*

# opk CRUISER ECOLINE

max. 2800mm

max. 1500mm

25-34mm

+ 10mm

# opk Cruiser EcoLine W Deckenmontage

*opk Cruiser EcoLine W Ceiling Mounting*

## Untenlaufend / Bottom Running

## Technische Zeichnung

*Technical drawing*

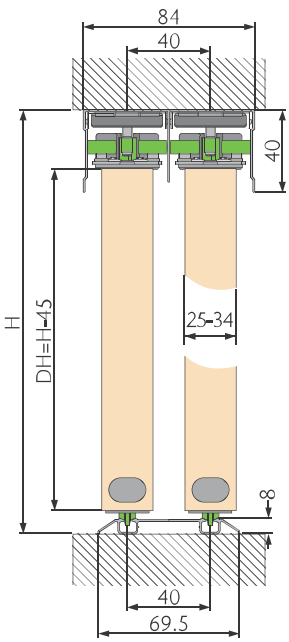


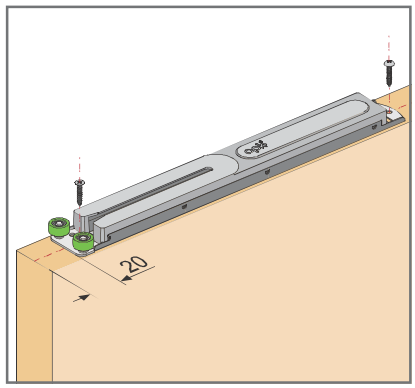


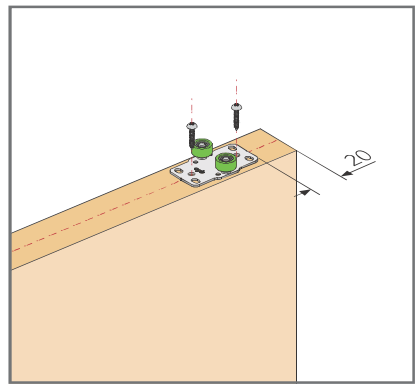


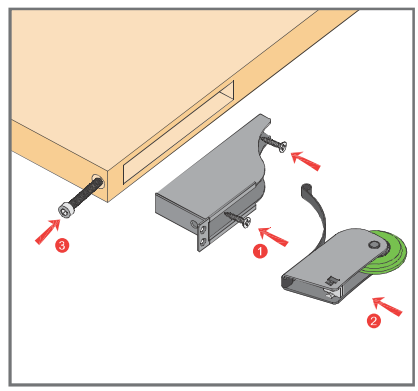

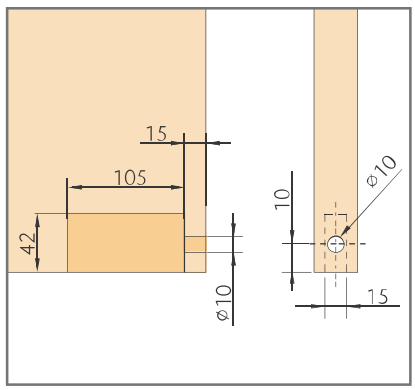


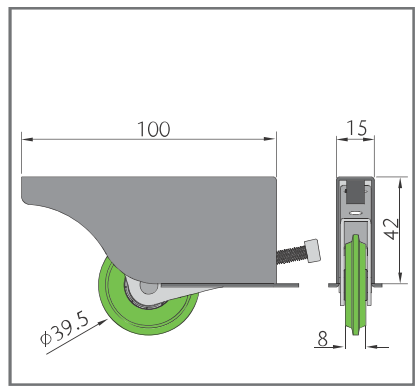

# opk Cruiser EcoLine W Deckenmontage

## *opk Cruiser EcoLine W Ceiling Mounting*

### Untenlaufend / Bottom Running

| | | 1 | 1 2 | 1 2 3 | |
|---|---|---|---|---|---|
| | | 300~1500 | 300~1500 | 300~1500 | ≤2800 |
| | | 400~1500 | 400~1500 | 500~1500 | ≤2800 |
| | | 475~1500 | 475~1500 | 685~1500 | ≤2800 |

| | | kg | QTY | Art.-Nr./*No.* |
|---|---|---|---|---|
| **Dämpfer EcoLine Holz**<br>*Damper EcoLine wood* | 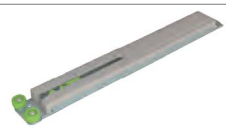 | 5-15 | 25 | 02-071-125-015 |
| | | 15-30 | 25 | 02-071-125-030 |
| | | 30-50 | 25 | 02-071-125-050 |
| **2-Wege Dämpfer EcoLine Holz**<br>*Two-way damper EcoLine wood* | 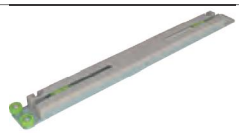 | 5-15 | 25 | 02-071-525-015 |
| | | 15-30 | 25 | 02-071-525-030 |
| | | 30-50 | 25 | 02-071-525-050 |
| **Aktivator**<br>*Activator* | | - | 25 | 02-071-004-025 |
| **Führung**<br>*Guiding part* | | - | 25 | 02-071-105-025 |
| **Laufwerk**<br>*Running part* | | - | 25 | 02-071-100-025 |
| **Zweiwege Dämpfer**<br>*Two-way damper* | | - | 25 | 02-071-010-025 |
| **Aktivator für Zweiwege Dämpfer**<br>*Activator for two-way damper* | | - | 25 | 02-071-015-025 |
| **Kollisionsschutzleiste**<br>*Anti-collision bar* | | - | 25 | 02-071-008-025 |

# opk Cruiser EcoLine Profile Deckenmontage

*opk Cruiser EcoLine Profile Ceiling Mounting*

**Technische Zeichnung** **Untenlaufend / Bottom Running**

*Technical drawing*

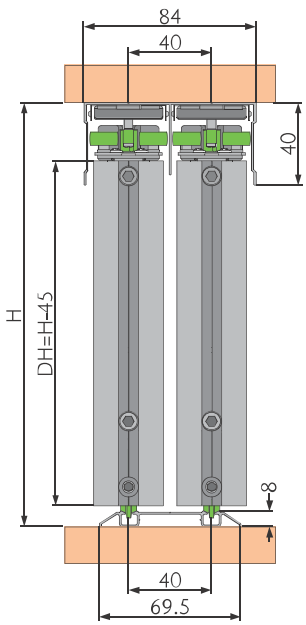


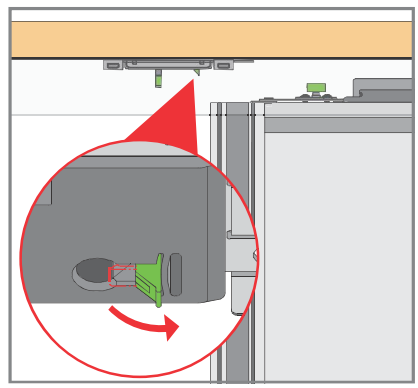

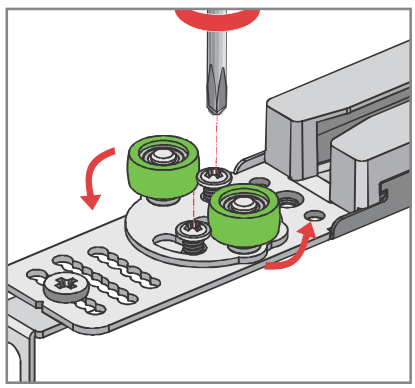

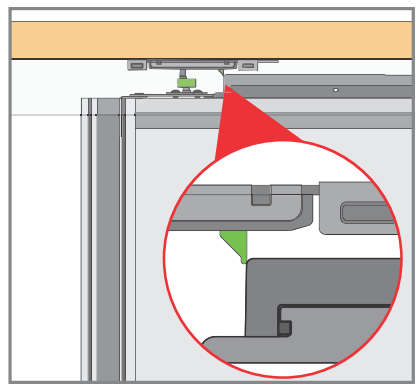

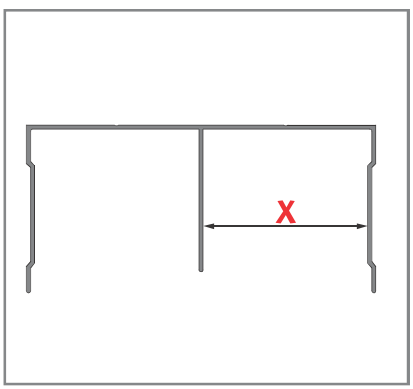


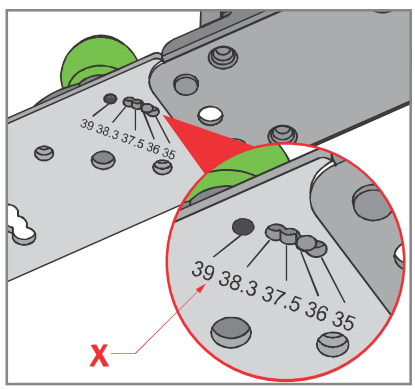


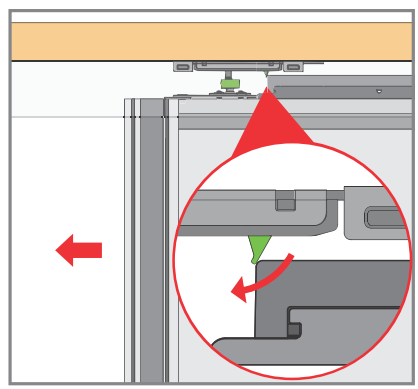

# opk Cruiser EcoLine Profile Deckenmontage

*opk Cruiser EcoLine Profile Ceiling Mounting*

## Untenlaufend / Bottom Running

| | | | | | |
|---|---|---|---|---|---|
| | | 300~1500 | 300~1500 | 300~1500 | ≤2800 |
| | | 500~1500 | 500~1500 | 500~1500 | ≤2800 |
| | | 600~1500 | 600~1500 | 830~1500 | ≤2800 |

| | | kg | QTY | Art.-Nr./*No.* |
|---|---|---|---|---|
| **Dämpfer EcoLine Aluframe**<br>*Damper EcoLine aluframe* | | 5-15 | 25 | 02-071-325-015 |
| | | 15-30 | 25 | 02-071-325-030 |
| | | 30-50 | 25 | 02-071-325-050 |
| **2-Wege Dämpfer EcoLine Aluframe**<br>*Two-way damper EcoLine aluframe* | 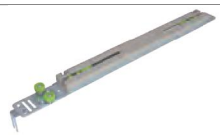 | 5-15 | 25 | 02-071-425-015 |
| | | 15-30 | 25 | 02-071-425-030 |
| | | 30-50 | 25 | 02-071-425-050 |
| **Aktivator**<br>*Activator* | | - | 25 | 02-071-004-025 |
| **Führung für Dämpfer EcoLine**<br>*Guiding part for damper EcoLine* | | - | 25 | 02-071-305-025 |
| **Führung für 2-Wege Dämpfer EcoLine**<br>*Guiding part for two-way damper EcoLine* | | - | 25 | 02-071-310-025 |
| **Laufwerk**<br>*Running part* | | - | 25 | 02-071-300-025 |
| **Zweiwege Dämpfer**<br>*Two-way damper* | | - | 25 | 02-071-010-025 |
| **Aktivator für Zweiwege Dämpfer**<br>*Activator for two-way damper* | | - | 25 | 02-071-015-025 |
| **Kollisionsschutzleiste**<br>*Anti-collision bar* | | - | 25 | 02-071-008-025 |
| **Montageplatte**<br>*Mounting plate* | | - | 25 | 02-071-410-025 |

# opk Cruiser

*opk Cruiser*

# opk Qualitätsmanagement / quality management

Als führender Hersteller von Schiebetürsystemen mit dem Fokus auf Möbel-, Bau- und Raumtrennbeschlägen haben wir einen hohen internationalen Qualitätsanspruch.

- In unserem eigenem Prüfzentrum und in enger Zusammenarbeit mit der SGS werden alle Systeme nach den erforderlichen Prüfnormen getestet und zertifiziert.
- Die Zertifikate wurden von der SGS, einem der weltweit führenden Unternehmen, in den Bereichen Prüfen, Testen, Verifizieren ausgestellt.
- Seit 1920 ist die SGS mit Inspektions-, Überwachungs- und Prüfdiensten auf dem deutschen Markt aktiv. In Deutschland sorgen heute rund 3.000 Mitarbeiter an 40 Standorten auf allen Stufen der Wertschöpfungskette für mehr Sicherheit, mehr Effizienz und mehr Qualität.
- opk besitzt über 220 Patente und mehr als 100 Zertifikate.

SGS

Certificate No.: SDHLV19120029FT Date of Issue: Dec.18, 2019

**Test Certificate**

This certificate confirms that the

**SMART SLIDING DOOR SYSTEM: (E-SPACE, E-CRUISER, E-OCEAN)**

Supplied by

**ZHONGSHAN OPIKE HARDWARE PRODUCT CO., LTD.**
(Address: BUILDING 5, 6 NO. 46 GUANGFU ROAD, YONGNING, XIAOLAN TOWN, ZHONGSHAN CITY, GD, CHINA)

has been tested at SGS-CSTC Standards Technical Services Co., Ltd. Shunde Hardlines Lab. and successfully satisfied the applicable test requirements from:

**EN1527:2013**

| Classification: | — | 6 | 2 | — | 1 | 2 | — | 1 | 2 |
|---|---|---|---|---|---|---|---|---|---|

**Additional 400000 cycles durability test**

According to the standard the SMART SLIDING DOOR SYSTEM is therefore considered to be functionally suitable and sufficiently strength and durability for horizontal sliding door use as a sliding door fitting for up to 100 kg loading weight and up to 500000 cycles durability.

**Report Reference: SDHL1909017501FT**

Signed for and on behalf of
Shunde Branch
SGS-CSTC Co., Ltd.

Bill Wang
Approved signatory

*As a leading manufacturer of sliding door systems with a focus on furniture, construction and partition fittings, we have high international quality standards.*

- *In our own test centre and in close cooperation with SGS, all systems are tested and certified according to the required test standards.*
- *The certificates have been issued by SGS, a world leader in testing, inspection, verification.*
- *Since 1920 SGS has been active in the German market with inspection, monitoring and testing services. In Germany today, around 3,000 employees at 40 locations at all stages of the value chain ensure more safety, more efficiency and more quality.*
- *opk holds over 220 patents and more than 100 certificates.*

Michael Müller
*Managing Director*

Mr. Xu
*Owner*

# Tabelle zur Berechnung des Türgewichts
*Door weight calculation table*

## Spanplatte
*Chipboard*

| [mm] | [kg/m²] |
|---|---|
| 8 | 5,8 |
| 16 | 11,5 |
| 19 | 13,7 |
| 35 | 21,0 |
| 40 | 24,0 |

## MDF
*MDF*

| [mm] | [kg/m²] |
|---|---|
| 8 | 4,8 |
| 16 | 9.6 |
| 19 | 11,4 |
| 35 | 21,0 |
| 40 | 24,0 |

## Glas
*Glass*

| [mm] | [kg/m²] |
|---|---|
| 4 | 10,0 |
| 5 | 12,5 |
| 6 | 15,0 |
| 8 | 20,0 |
| 10 | 25,0 |

*The content of this page is for reference only.*

opk®
EUROPE

www.opkeurope.com